DRW_OUTTIME

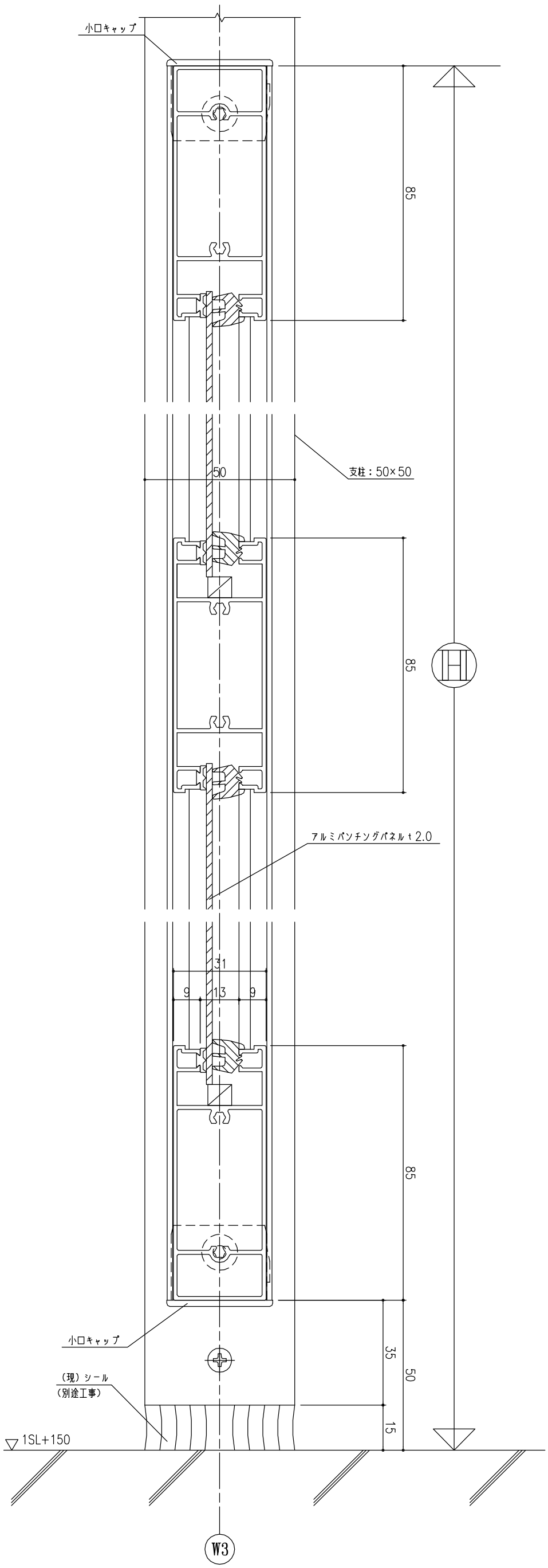

WG通り側縦断面図

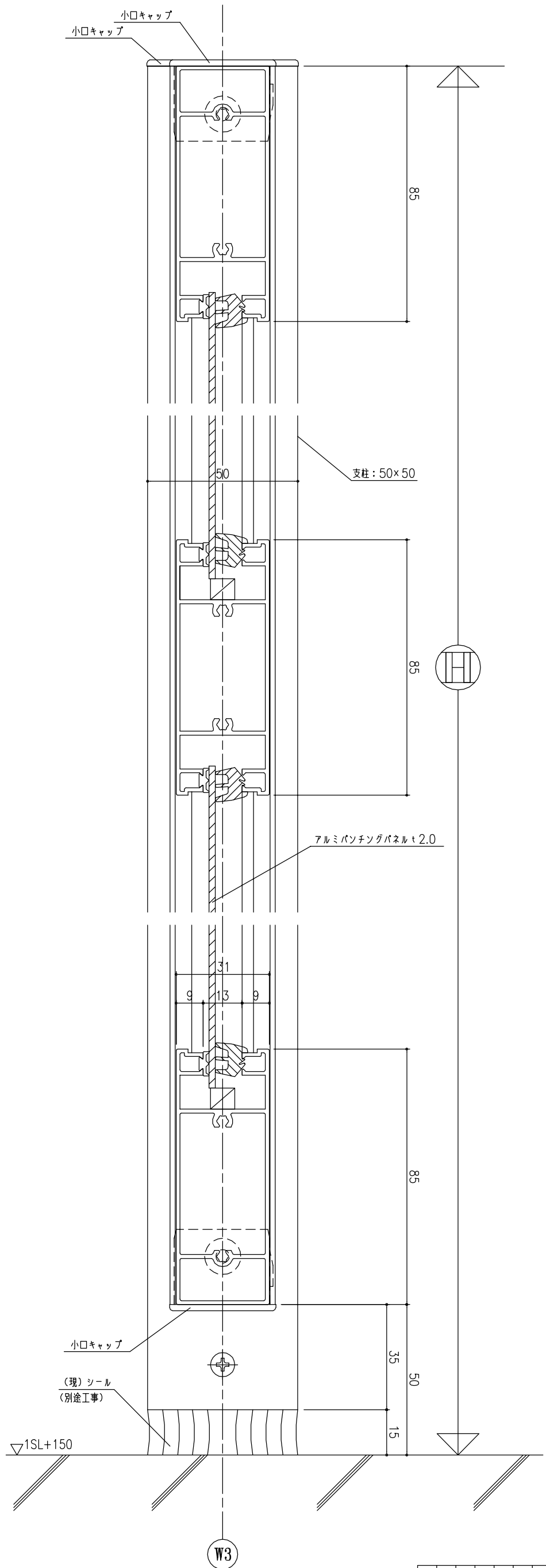

外壁側縦断面図

御設計	殿
御施工	○○建設（株）
受	殿
検	殿
工事名	（仮称）○○新築工事
尺度	A2 1/1
作図	高橋
打合	
照査	
図書	

D-1