DRW_OUTTIME

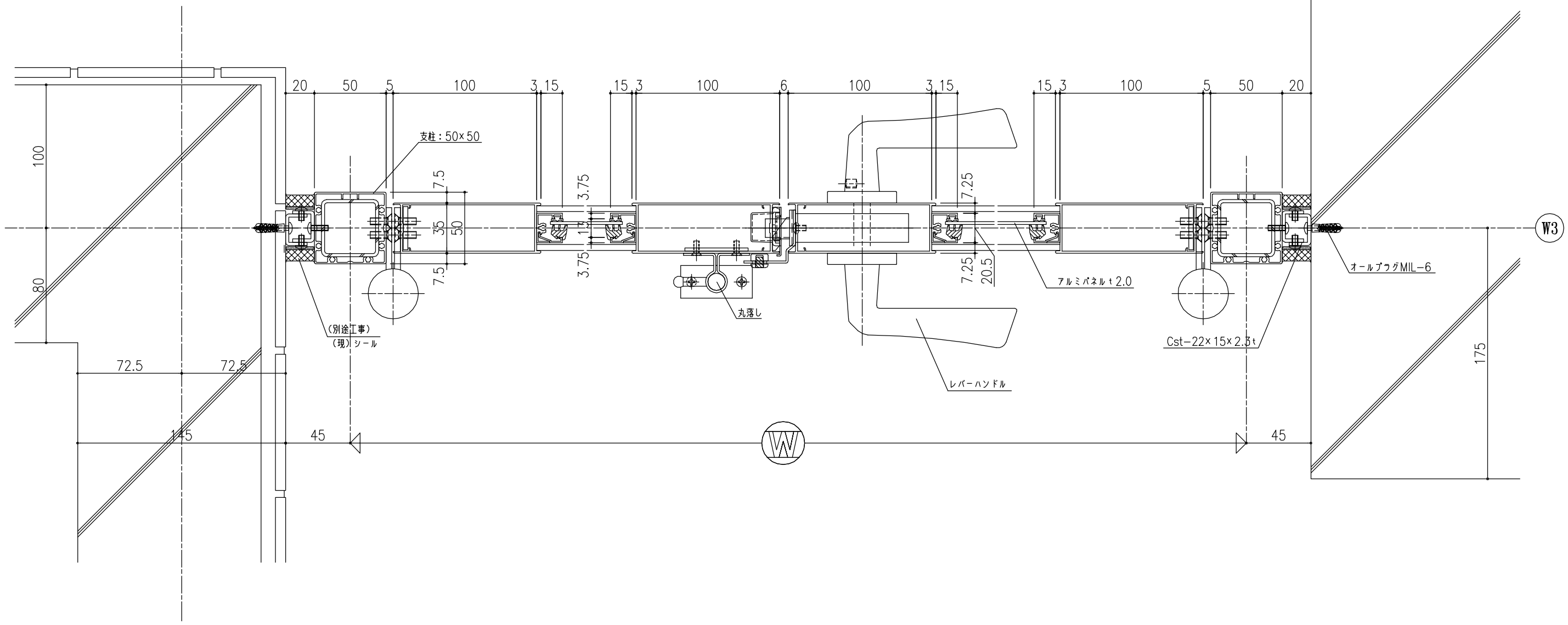

		御設計	殿	受領		工事名	（仮称）○○新築工事	尺度	A2 1/2	—	作図	高橋	打合		照査		図番
		御施工	○○建設（株）	殿													